Urba

96270884 <URBA 1XBRA 0,8 MTP TOP76 D60 BK

Urba

Support simple galvanisé acier montage en top. Bras 1 800 mm. Peinture noir.

TLG_URBA_F_SNGLBRKT800.jpg

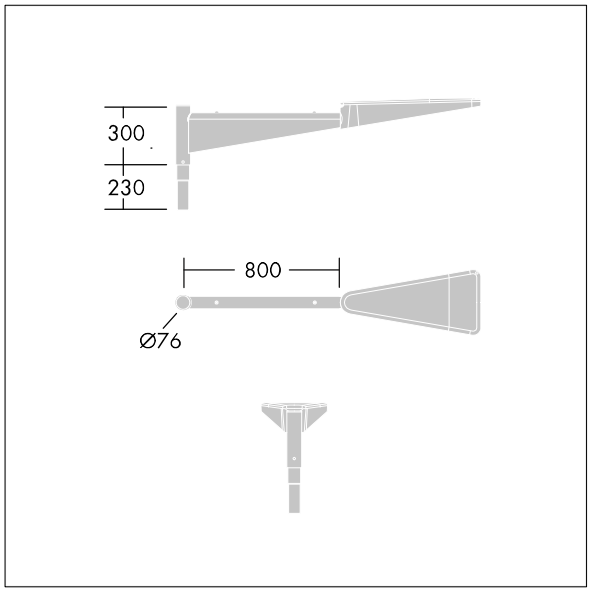

TLG_URBA_M_550_C1.wmf

Toutes les valeurs marquées d'un * sont des valeurs nominales. Sauf indication contraire, les valeurs sont applicables pour une température ambiante de 25 °C.
Les produits de Thorn Lighting sont perfectionnés en permanence. Nous nous réservons le droit d'apporter des modifications à nos produits sans autres publications.
© Thorn Lighting