THORN

LIGHTING

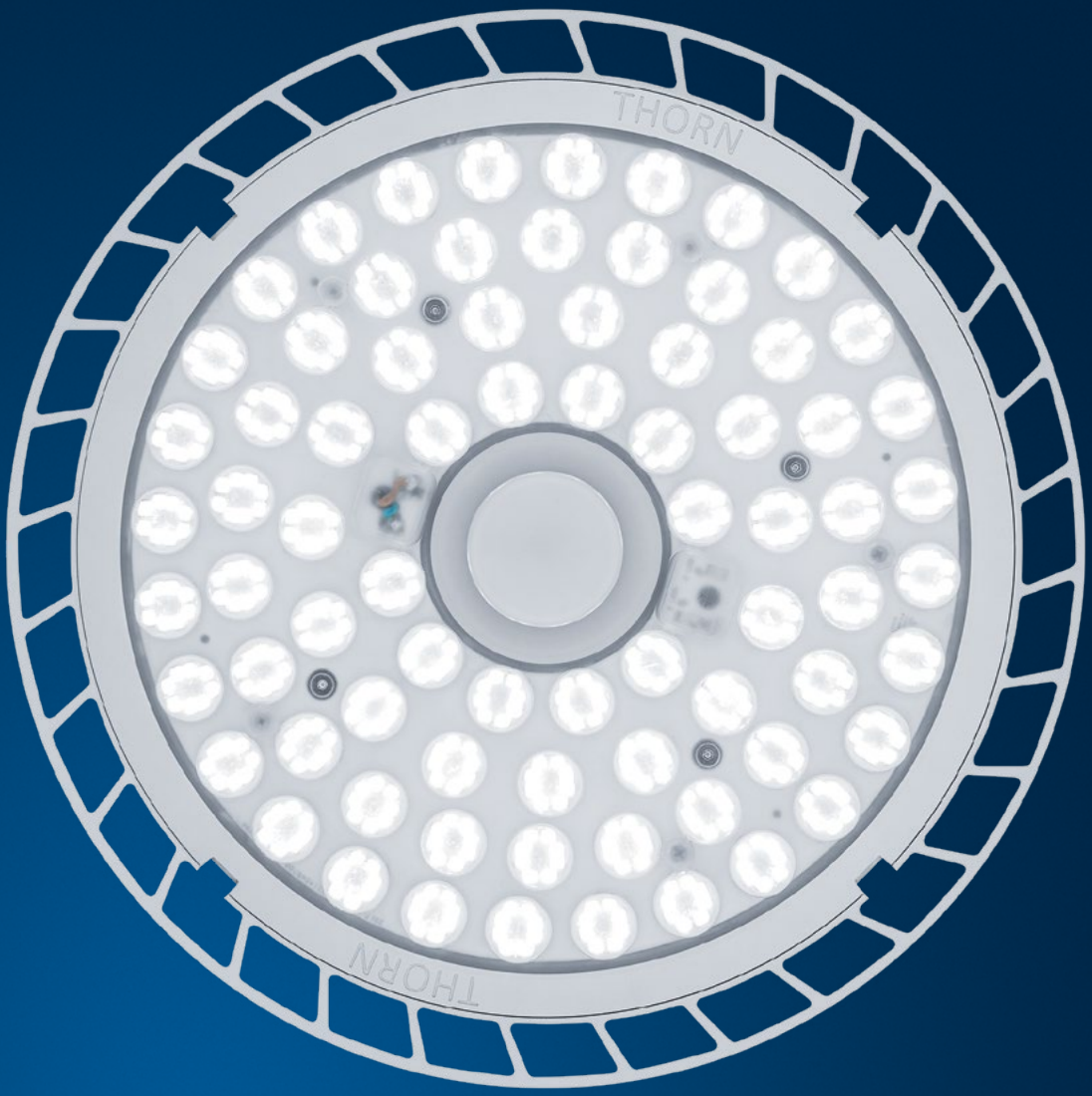

HIPAK

La performance avant tout

member of zumtobel group

EN SAVOIR PLUS SUR HIPAK
THORNLIGHTING.FR/GEN3

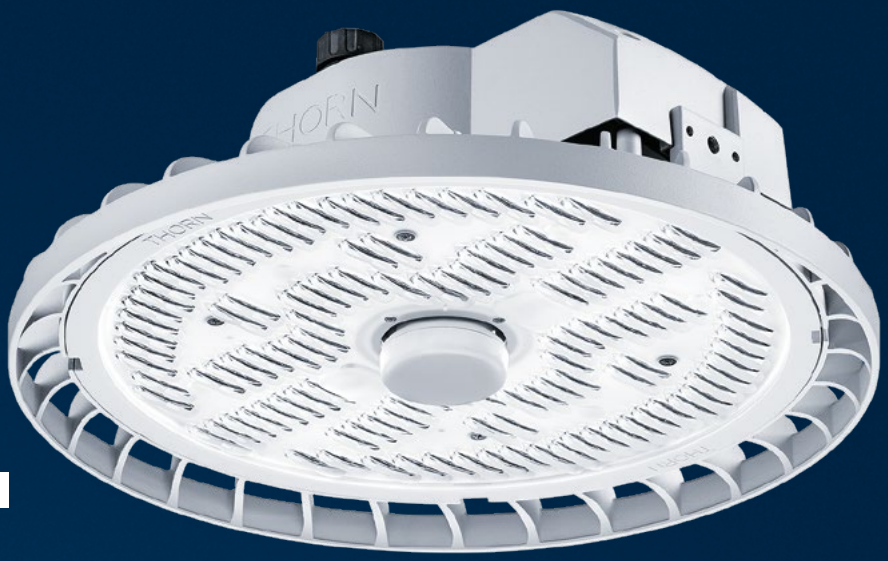

OPTIQUES RK (FAISCEAU ÉTROIT)

HIPAK

La 3ème génération de ce luminaire industriel de renommée internationale, offre des performances et un retour sur investissement encore plus exceptionnel.

La toute dernière génération d'HiPak est une solution hautement efficace pour le remplacement point par point des luminaires industriels traditionnels. C'est la promesse d'un amortissement plus rapide que jamais.

Disponible en deux tailles différentes et six flux lumineux allant jusqu'à 35 000 lm, cette troisième génération HiPak est idéale pour le remplacement point par point dans les projets de rénovation.

Plusieurs distributions lumineuses sont disponibles. En outre, grâce aux réflecteurs spécialement conçus pour l'HiPak, ce produit convient également aux applications particulières comme les surfaces de vente, où aspect et confort visuels demeurent des priorités essentielles.

HiPak propose toute une gamme d'options de gestion favorisant les économies d'énergie, notamment une version DALI et un détecteur de présence et de luminosité.

APPLICATIONS

LOGISTIQUE

PRODUCTION

AUTOMOBILE

SURFACES DE VENTE

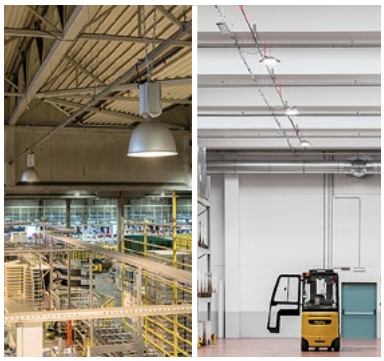

Remplacement point par point

Les luminaires industriels doivent être suffisamment puissants pour bien éclairer et sécuriser les espaces volumineux. HiPak surpasse les performances des armatures industrielles traditionnelles et représente donc un choix idéal pour le remplacement point par point. Grâce à sa longue durée de vie et à son efficacité élevée, HiPak permet aux utilisateurs de réaliser rapidement des économies d'énergie et de maintenance.

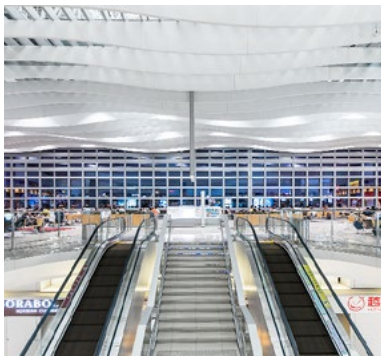

Au-delà des applications industrielles

Les armatures ne sont pas seulement adaptées aux entrepôts et aux usines. Il existe de nombreuses applications possibles dans les points de vente et showrooms où le confort visuel et la qualité de l'éclairage priment pour les utilisateurs. Grâce à ses options de distribution lumineuse à faisceau large ou étroit, et à des réflecteurs soigneusement conçus, HiPak maintient un éblouissement faible (UGR < 19), permettant ainsi un grand choix d'applications.

OPTIQUES WD (FAISCEAU LARGE)

Excellente efficacité

Le flux lumineux des luminaires industriels étant élevé, l'efficacité énergétique revêt donc une réelle importance. Avec cette dernière génération d'HiPak, Thorn a augmenté l'efficacité jusqu'à 147 lm/W pour proposer des performances inégalées. Les utilisateurs qui choisissent HiPak pour moderniser des sources de lumière traditionnelles bénéficient donc d'un amortissement rapide de leur investissement. Ses faibles besoins de maintenance et sa gestion intelligente (y compris la détection de présence) réduisent encore un peu plus les coûts d'investissement. Grâce au capteur, la 3ème génération HiPak intègre la détection de présence et de luminosité en option, pour la version HF uniquement augmentant ainsi les économies d'énergie. Les luminaires ne s'allument qu'en cas de mouvement détecté (et au delà d'un seuil de luminosité de 5 à 50 lux si nécessaire)

CARACTÉRISTIQUES TECHNIQUES

FAISCEAU LARGE (WD), FAISCEAU INTENSIF (RK)

10 000 LM, 15 000 LM, 20 000 LM, 25 000 LM, 30 000 LM, 35 000 LM

JUSQU'À 145 LM/W

4000 K

IK08

50 000 H L85 @ TA 25 °C

FLUX FIXE ; GRADATION DALI

IRC 80

IP65

KIT DE SECOURS 3 HEURES (E3)*

DIMENSIONS

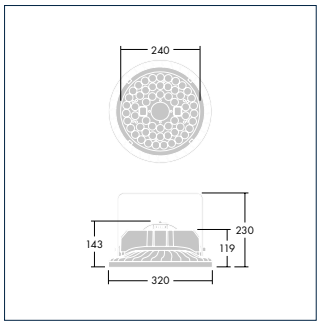

10 000 lm à 20 000 lm

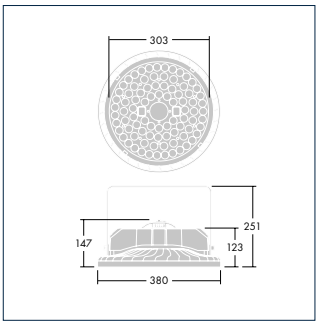

25 000 lm à 35 000 lm

APPLICATIONS

LOGISTIQUE

PRODUCTION

AUTOMOBILE

SURFACES DE VENTE

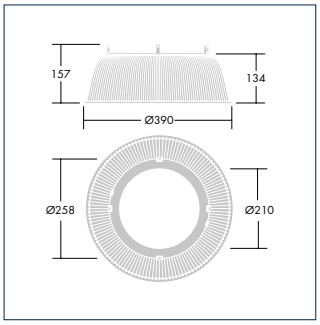

Réflecteur Ø 390

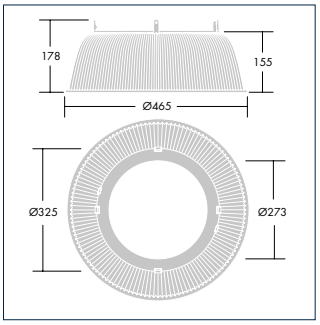

Réflecteur Ø 465

OPTIONS DE MONTAGE

- Étrier pour fixation murale/ au plafond
- Tige pour montage en plafonnier (version RK)
- Suspension par câble 1 m/2 m/5 m
- Suspension par chaîne
- Suspension sur caténaire

MATÉRIAUX

Corps : aluminium
Lentilles : polycarbonate, PC

Options :

Détecteurs micro-ondes HF uniquement en accessoires

Éclairage de secours par interface auxiliaire*

* non disponible sur le marché français

THORN LIGHTING

5 ANS DE GARANTIE

Thorn Lighting, entreprise leader international dans le domaine du luminaire, propose dans tous les pays européens une garantie de cinq ans sur toute sa gamme de produits.
THORNLIGHTING.FR/GARANTIE

Thorn Lighting développe et améliore en permanence ses produits. Les descriptions, illustrations, schémas et caractéristiques contenus dans cette publication ne sont donnés qu'à titre indicatif et ne sont pas contractuels. Nous nous réservons le droit de modifier les caractéristiques sans notification préalable ni avis public. Tous les produits fournis par l'entreprise sont sujets aux conditions générales de vente de l'entreprise dont vous pouvez demander une copie. Toutes les dimensions sont exprimées en millimètres et les poids en kilogrammes, sauf indication contraire.
Publication No 96644232 (FR) Date de publication : 12/18

90 YEARS EST. 1928*

* 90 ANS, DEPUIS 1928