Thor

Gamme de lanternes routières décoratives offrant un confort exceptionnel et une ligne distinctive pour l'éclairage urbain intelligent

- Design moderne et finition soignée pour une intégration parfaite dans son environnement
- Disponible en 2 tailles avec le système optique R-PEC® à haute performance offrant le choix entre plusieurs distributions lumineuses, créant un parfait équilibre entre la performance et le confort. Version avec coupe-flux arrière intégré sur demande.
- Compatible avec n'importe quel type de système de commande de gestion actuel disponible dans le commerce, grâce à option de prise ZHAGA.
- Flexibilité d'installation avec 4 possibilités de montage, permettant de couvrir de nombreuses applications
- Offre une ambiance chaleureuse et confortable (3000K, 2700L, 2200K)
- AUTRES OPTIONS DISPONIBLES (température de couleur, commandes, couleur…). Voir myProduct de Thor S pour les options de configuration

Photographies, dessins et données photométriques sont communiqués à titre informatif. Pour prendre connaissance de données spécifiques sélectionnez le produit concerné.

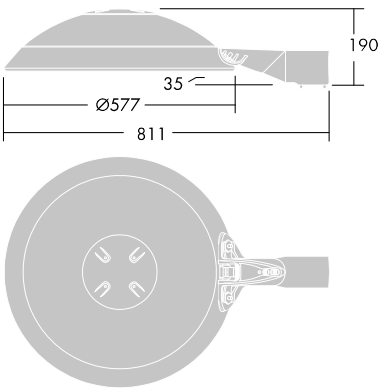

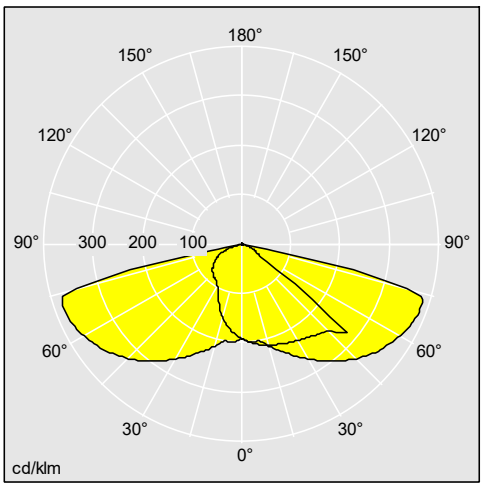

96643930

Matériaux / Finitions

- Corps, dôme et manchon : fonderie d'aluminium EN AC 47100 traitée pour le bord de mer, finition peinture poudre gris anthracite Akzo 900 sablé
- Fermeture : verre plat trempé ép. 4 mm
- Diffuseur : ABS blanc avec traitement anti-UV
- Visserie : acier inoxydable avec traitement GEOMET® 500

Classe de corrosion standard C5 conformément à ISO 9223 :2012

Installation / Montage

- Montage latéral avec emmanchement Ø 60mm lg. 100mm, inclinaison réglable de 0° à -15° par pas de 5° (réglage usine = 0°)
- Montage en top avec emmanchement Ø 60mm lg. 100mm, inclinaison réglable de 0° à +10° par pas de 5° (réglage usine = 0°)
- Montage suspendu au pas du gaz 34G (sur demande pour la taille L)
- Montage en caténaire avec support dédié et passage en coupure (sur demande pour la taille L)

Livré pré-câblé HO7 RN-F 4 x 1,5 mm² (sauf version suspendue et caténaire)

ENEC, IP66, IK10, Beam_Post top_2, Beam_Bracket_1, Beam_Catenary_1, SC1, SC2, CE, Ta=-30 to +25

Les produits de Thorn Lighting sont perfectionnés en permanence. Nous nous réservons le droit d'apporter des modifications à nos produits sans autres publications.
© Thorn Lighting

Thor

Données commerciales

Désignation	ILCOS	Culot	Poids (kg)	Code SAP
Thor S, montage en top, dôme peint et optique pour route étroite				
TR 36L50 740 NR C90 HFX CL2 FD WS6 ->	LED		10,6	96665247
TR 12L25-740 NR CL2 FD T60E ANT	LED		8,65	96635448
TR 24L35-740 NR CL2 FD T60E ANT	LED		8,8	96635452
TR 24L50-740 NR CL2 FD T60E ANT	LED		8,8	96635453
TR 24L70-740 NR CL2 FD T60E ANT	LED		8,85	96635454
TR 36L35-740 NR CL2 FD T60E ANT	LED		8,95	96635456
TR 36L50-740 NR CL2 FD T60E ANT	LED		8,95	96635457
TR 36L70-740 NR CL2 FD T60E ANT	LED		9,23	96635458
Thor S, montage en top, dôme peint et optique confort pour rue				
TR 36L50 740 SC LRT CL2 FD DS6 T60E ANT	LED		10,6	96665258
TR 36L70 740 SC LRT CL2 FD DS6 T60E ANT	LED		10,6	96665273
Thor S, montage latéral, dôme peint et optique confort pour rue				
TR 36L50 740 SC LRT CL2 FD DS6 L60E ANT	LED		10	96665298
TR 36L70 740 SC LRT CL2 FD DS6 L60E ANT	LED		10	96665313
Thor S, montage suspendu, dôme peint et optique confort pour rue				
TR 36L50 740 SC LRT CL2 FD MSU27GF ANT	LED		8,2	96628521
TR 36L70 740 SC LRT CL2 FD MSU27GF ANT	LED		8,2	96628522
TR 36L50 740 SC LRT CL2 FD MSU34GM ANT	LED		8,2	96665359
TR 36L70 740 SC LRT CL2 FD MSU34GM ANT	LED		8,2	96665362
Thor S, montage caténaire, dôme peint et optique pour route étroite				
TR 24L105 740 NR-S BS 3550 CL2 FD MCA ->	LED		8,6	96630287
TR 24L105-740 NR-S CL2 FD MCA ANT	LED		8,85	96635455
Thor S, montage caténaire, dôme peint et optique pour rue large				
TR 24L105 730 WS-S BS 3550 CL2 FD MCA ->	LED		8,6	96665350
TR 24L105 740 WS-S BS 3550 CL2 FD MCA ->	LED		8,6	96665351
TR 24L105 740 WS-S LRT CL2 FD MCA ANT	LED		8,6	96665352
Thor L, montage en top, dôme peint et optique pour route étroite				
TR 48L50-740 NR BP CLO CL2 FD W9 T60E	LED		13,9	96643932
TR 48L50-730 NR BP CL2 FD W9 T60E	LED		13,9	96643935
TR 72L50-740 NR BP CL2 FD W9 T60E	LED		14,8	96643942
TR 72L50-730 NR BP CL2 FD W9 T60E	LED		14,8	96643945
Thor L, montage en top, dôme peint et optique pour route mouillée				
TR 48L50-740 RWT BP CL2 FD W9 T60E	LED		13,9	96643934
TR 48L50-730 RWT BP CL2 FD W9 T60E	LED		13,9	96643937
TR 72L50-740 RWT BP CL2 FD W9 T60E	LED		14,8	96643944
TR 72L50-730 RWT BP CL2 FD W9 T60E	LED		14,8	96643947

Les produits de Thorn Lighting sont perfectionnés en permanence. Nous nous réservons le droit d'apporter des modifications à nos produits sans autres publications.
© Thorn Lighting

Thor

Désignation	ILCOS	Culot	Poids (kg)	Code SAP
Thor L, montage en top, dôme peint et optique confort pour rue				
TR 48L50-740 SC BP CL2 FD W9 T60E	LED		13,9	96643933
TR 48L50-730 SC BP CL2 FD W9 T60E	LED		13,9	96643936
TR 72L50-740 SC BP CL2 FD W9 T60E	LED		14,8	96643943
TR 72L50-730 SC BP CL2 FD W9 T60E	LED		14,8	96643946
Thor L, montage en top, dôme opale et optique pour route étroite				
TR 48L50-740 NR BP CL2 OP W9 T60E	LED		14,2	96643892
TR 48L50-730 NR BP CL2 OP W9 T60E	LED		14,2	96643895
TR 72L50-740 NR BP CL2 OP W9 T60E	LED		14,6	96643902
TR 72L50-730 NR BP CL2 OP W9 T60E	LED		14,6	96643905
Thor L, montage en top, dôme opale et optique pour route mouillée				
TR 48L50-740 RWT BP CL2 OP W9 T60E	LED		14,2	96643894
TR 48L50-730 RWT BP CL2 OP W9 T60E	LED		14,2	96643897
TR 72L50-740 RWT BP CL2 OP W9 T60E	LED		14,6	96643904
TR 72L50-730 RWT BP CL2 OP W9 T60E	LED		14,6	96643907
Thor L, montage en top, dôme opale et optique confort pour rue				
TR 48L50-740 SC BP CL2 OP W9 T60E	LED		14,2	96643893
TR 48L50-730 SC BP CL2 OP W9 T60E	LED		14,2	96643896
TR 72L50-740 SC BP CL2 OP W9 T60E	LED		14,6	96643903
TR 72L50-730 SC BP CL2 OP W9 T60E	LED		14,6	96643906
Thor L, montage latéral, dôme peint et optique pour route étroite				
TR 48L50-740 NR BP CL2 FD W9 L60E	LED		13,9	96643952
TR 48L50-730 NR BP CL2 FD W9 L60E	LED		13,9	96643955
TR 72L50-740 NR BP CL2 FD W9 L60E	LED		14,8	96643962
TR 72L50-730 NR BP CL2 FD W9 L60E	LED		14,8	96643965
Thor L, montage latéral, dôme peint et optique pour route mouillée				
TR 48L50-740 RWT BP CL2 FD W9 L60E	LED		13,9	96643954
TR 48L50-730 RWT BP CL2 FD W9 L60E	LED		13,9	96643957
TR 72L50-740 RWT BP CL2 FD W9 L60E	LED		14,8	96643964
TR 72L50-730 RWT BP CL2 FD W9 L60E	LED		14,8	96643967
Thor L, montage latéral, dôme peint et optique confort pour rue				
TR 48L50-740 SC BP CL2 FD W9 L60E	LED		13,9	96643953
TR 48L50-730 SC BP CL2 FD W9 L60E	LED		13,9	96643956
TR 72L50-740 SC BP CL2 FD W9 L60E	LED		14,8	96643963
TR 72L50-730 SC BP CL2 FD W9 L60E	LED		14,8	96643966
Thor L, montage latéral, dôme opale et optique pour route étroite				
TR 48L50-740 NR BP CL2 OP W9 L60E	LED		14,2	96643912
TR 48L50-730 NR BP CL2 OP W9 L60E	LED		14,2	96643915
TR 72L50-740 NR BP CL2 OP W9 L60E	LED		14,6	96643922

Les produits de Thorn Lighting sont perfectionnés en permanence. Nous nous réservons le droit d'apporter des modifications à nos produits sans autres publications.
© Thorn Lighting

Thor

Désignation	ILCOS	Culot	Poids (kg)	Code SAP
TR 72L50-730 NR BP CL2 OP W9 L60E	LED		14,6	96643925
Thor L, montage latéral, dôme peint opale et optique pour route mouillée				
TR 48L50-740 RWT BP CL2 OP W9 L60E	LED		14,2	96643914
TR 48L50-730 RWT BP CL2 OP W9 L60E	LED		14,2	96643917
TR 72L50-740 RWT BP CL2 OP W9 L60E	LED		14,6	96643924
TR 72L50-730 RWT BP CL2 OP W9 L60E	LED		14,6	96643927
Thor L, montage latéral, dôme opale et optique confort pour rue				
TR 48L50-740 SC BP CL2 OP W9 L60E	LED		14,2	96643913
TR 48L50-730 SC BP CL2 OP W9 L60E	LED		14,2	96643916
TR 72L50-740 SC BP CL2 OP W9 L60E	LED		14,6	96643923
TR 72L50-730 SC BP CL2 OP W9 L60E	LED		14,6	96643926
Thor L, fixation sur caténaire, dôme entier, optique confort routier				
TR 72L50-740 RC CL2 FD MCA 12M	LED		15	96630230
TR 72L50-730 RC CL2 FD MCA 12M	LED		15	96630232
TR 72L50 740 RC CL2 FD MCA IO W12	LED		15	96631733
TR 72L50 730 RC CL2 FD MCA IO W12	LED		15	96631735
Thor L, fixation sur caténaire, dôme opale, optique chaussée humide				
TR 72L50-740 RWT CL2 OP MCA 12M	LED		15	96630231
TR 72L50-730 RWT CL2 OP MCA 12M	LED		15	96630233
TR 72L50-740 RWT CL2 OP MCA IO W12	LED		15	96631734
TR 72L50 730 RWT CL2 OP MCA IO W12	LED		15	96631736

Les produits de Thorn Lighting sont perfectionnés en permanence. Nous nous réservons le droit d'apporter des modifications à nos produits sans autres publications.
© Thorn Lighting